Eckverbinder Alu-Flachprofil 17/44

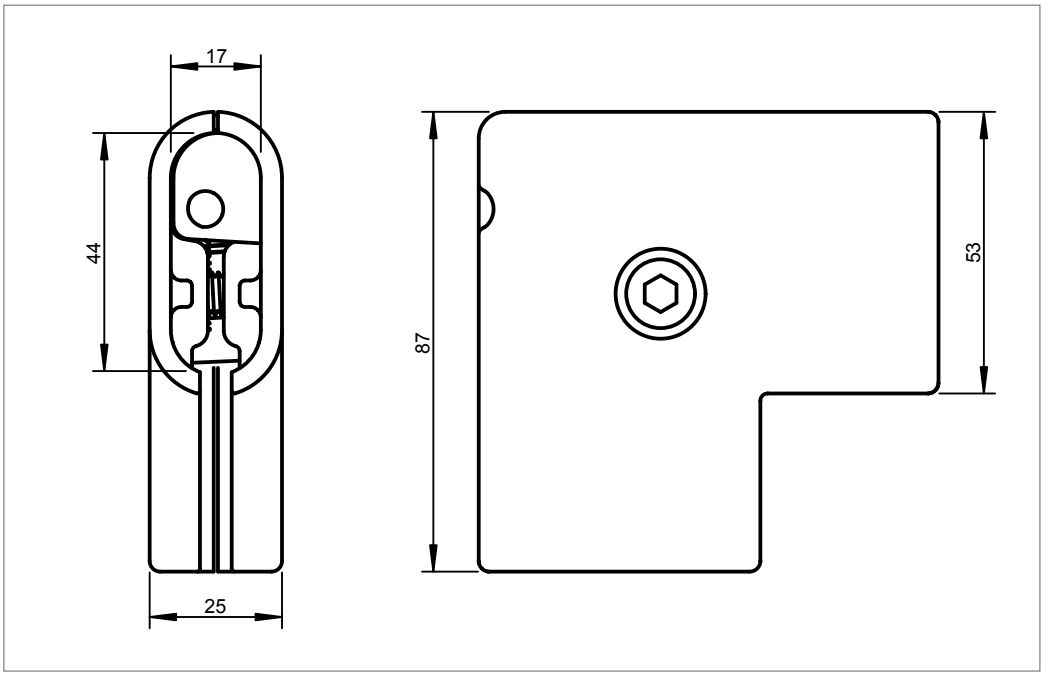

Niggemeyer Bildproduktion GmbH & Co. KG · Prinz-Regent-Str. 64–68 · 44795 Bochum · Fon 0234.777 02 - 0 · Fax 0234.777 02 - 99 · www.niggemeyer.de · info@niggemeyer.de